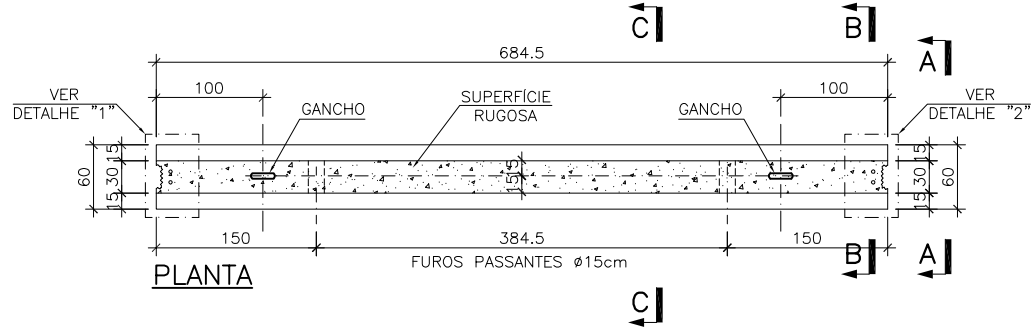

PLANTA

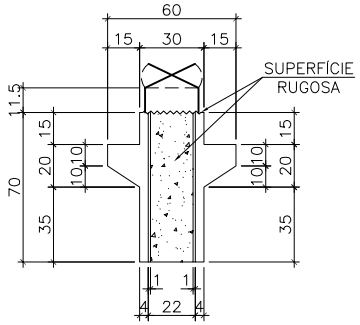

VISTA A–A

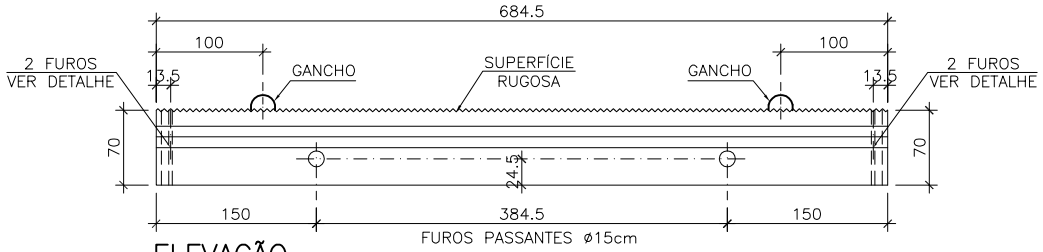

ELEVAÇÃO

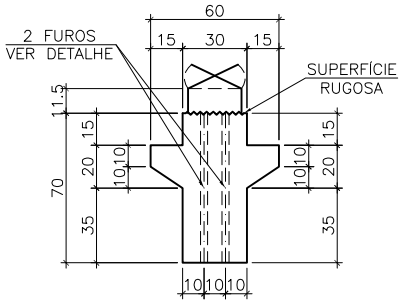

CORTE B–B

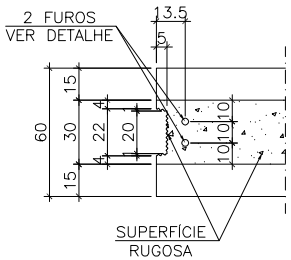

DETALHE "1"

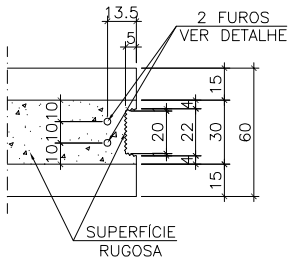

DETALHE "2"

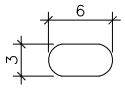

DETALHE DO FURO

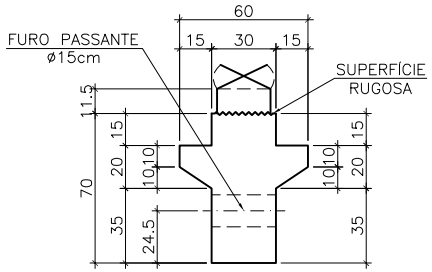

CORTE C–C

ESTE DESENHO É DE PROPRIEDADE DA PRECON ENGENHARIA S/A NÃO PODENDO SER COPIADO PARCIAL OU TOTALMENTE, NEM CEDIDO A TERCEIROS SEM A PRÉVIA AUTORIZAÇÃO.

CONFIGURAÇÕES PARA PLOTAGEM

COR	ESP.	PLOT
RED	0,1	PRETO
YELLOW	0,2	
GREEN	0,3	
CYAN	0,4	
BLUE	0,5	
MAGENTA	0,6	
255	0,1	
10 a 254	0,1	COLORIDO
	0,1	
	0,1	
	0,1	
	0,1	
	0,1	
	0,1	
	0,1	

NOTAS:

1–MEDIDAS EM CENTÍMETRO, EXCETO ONDE INDICADO.

2–CONCRETO fck ≥ 45MPa.

3–VOLUME DE CONCRETO = 1.689 m3 ≈ 4053 Kgf.

4–PESO DA PEÇA = 4282 Kgf.

5–PARA ARMAÇÃO VER PEC024–2025–10.

REV.	DATA	DESCRIÇÃO	DES.	VISTO
4	26/06/2025	ALTERAÇÃO NA QUANTIDADE DAS VIGAS	MENP	LCVD
3	23/06/2025	ALTERAÇÃO NA QUANTIDADE DAS VIGAS	ALESSANDRA	KARLA
2	18/06/2025	REVISÃO NA ARMAÇÃO	SAMUEL	ALBA
1	17/06/2025	REVISÃO NA ARMAÇÃO	SABRINA	ALBA
0	21/05/2025	EMISSÃO INICIAL	SABRINA	KARLA

PRECON® PRÉ-FABRICADOS

TÍTULO: FORMA
VTA201(23x)=VTA301(23x)
30x70x684.5

CLIENTE: CROMA

OBRA: EDIFICAÇÃO COMERCIAL
LOCAL: CONTAGEM – MG

DESENHO:	PROJETO:	ESCALA:
SABRINA	ISNAR	S/ESCALA

CONFERIDO:	RESP. TÉCNICO/CREA:	DATA:	DESENHO Nº:	REV.	FOLHA:
KARLA	ANTÔNIO R. CABRAL CREA:16.799/D	21/05/2025	PEC 024–2025–09	4	1/1

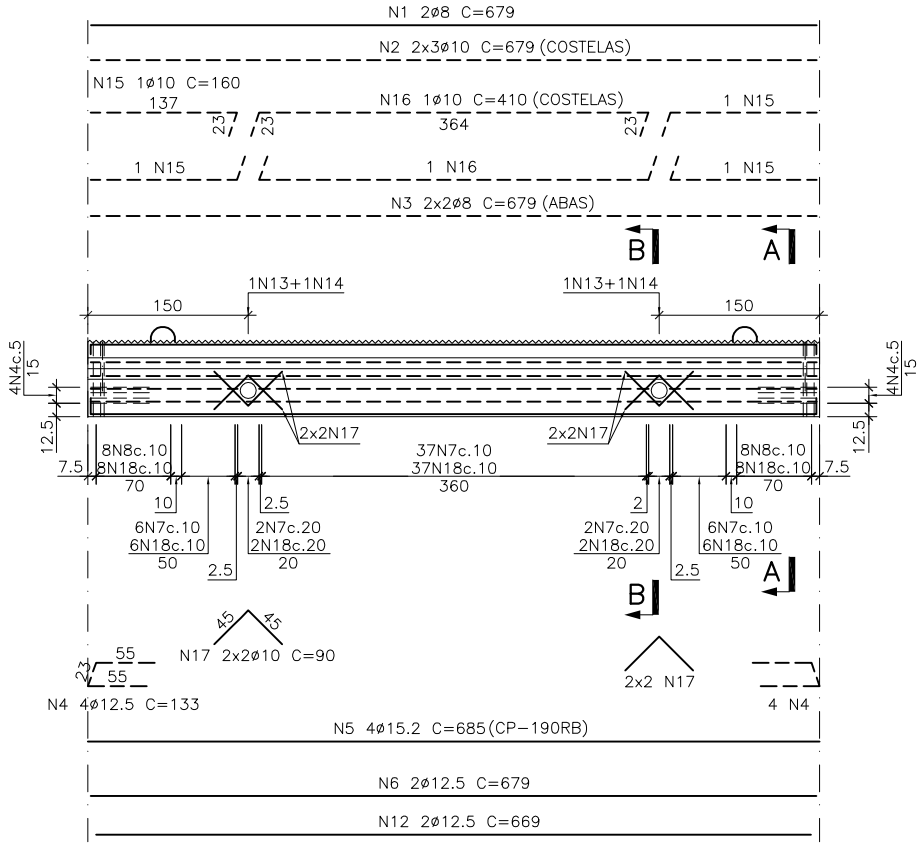

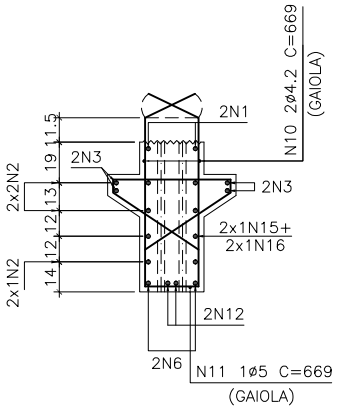

CORTE A–A

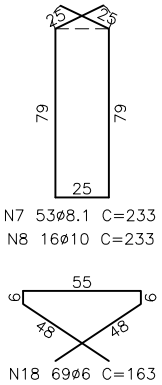

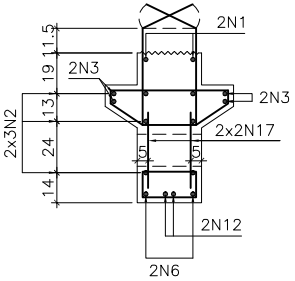

CORTE B–B

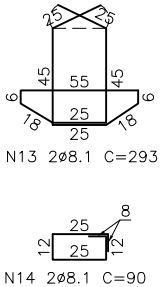

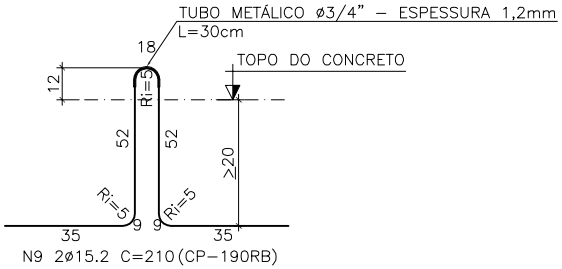

DETALHE DO GANCHO

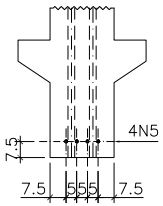

PROTENSÃO

LISTA DE FERROS

POS.	AÇO	Ø	QUANT	UNIT.	TOT.(m)
1	CA50	8	2	679	13.58
2	CA50	10	6	679	40.74
3	CA50	8	4	679	27.16
4	CA50	12.5	8	133	10.64
5	CP190RB	15.2	4	685	27.40
6	CA50	12.5	2	679	13.58
7	CA60	8	53	233	123.49
8	CA50	10	16	233	37.28
9	CP190RB	15.2	2	210	4.20
10	CA60	4.2	2	669	13.38
11	CA60	5	1	669	6.69
12	CA50	12.5	2	669	13.38
13	CA60	8	2	293	5.86
14	CA60	8	2	90	1.80
15	CA50	10	4	160	6.40
16	CA50	10	2	410	8.20
17	CA50	10	8	90	7.20
18	CA60	6	69	163	112.47

RESUMO DE AÇO

TIPO	Ø	COMP.(m)	Kg/m	PESO(kg)
CA60	4.2	13.38	0.109	1.46
CA60	5.0	6.69	0.154	1.03
CA60	6.0	112.47	0.222	24.97
CA50	8.0	40.74	0.395	16.09
CA60	8.1	131.15	0.395	51.80
CA50	10.0	99.82	0.617	61.59
CA50	12.5	37.60	0.963	36.21
CP190RB	15.2	31.60	1.126	35.58
PESO TOTAL (kg)				228.73

ESTE DESENHO É DE PROPRIEDADE DA PRECON ENGENHARIA S/A NÃO PODENDO SER COPIADO PARCIAL OU TOTALMENTE, NEM CEDIDO A TERCEIROS SEM A PRÉVIA AUTORIZAÇÃO.

CONFIGURAÇÕES PARA PLOTAGEM

COR	ESP.	PLOT
RED	0,1	PRETO
YELLOW	0,2	
GREEN	0,3	
CYAN	0,4	
BLUE	0,5	
MAGENTA	0,6	
255	0,1	
10 a 254	0,1	COLORIDO
	0,1	
	0,1	
	0,1	
	0,1	
	0,1	
	0,1	
	0,1	

NOTAS:
1–MEDIDAS EM CENTÍMETRO, BITOLAS EM MILÍMETROS.
2–CONCRETO fck ≥ 45 MPa.
3–VOLUME DE CONCRETO = 1.689 m3 ≈ 4053 Kgf.
4–PESO DA PEÇA = 4282 Kgf.
5–LIBERAÇÃO P/ DESFORMA fcj ≥ – MPa.
6–FORÇA DE PROTENSÃO P/ ø 15.2 = 20,3 t/c.
7–LIBERAÇÃO DA PROTENSÃO fcj ≥ 27 MPa.
8–COBRIMENTO DA ARMAÇÃO = 2.5 cm.
9–COMPLEXIDADE = –

REV.	DATA	DESCRIÇÃO	DES.	VISTO
4	26/06/2025	ALTERAÇÃO NA QUANTIDADE DAS VIGAS	MENP	LCVD
3	23/06/2025	ALTERAÇÃO NA QUANTIDADE DAS VIGAS	ALESSANDRA	KARLA
2	18/06/2025	ALTERAÇÃO NAS BARRAS N2, N15 E N16	SAMUEL	ALBA
1	17/06/2025	ALTERAÇÃO N17, N7 E N8 E ADIÇÃO N18	SABRINA	ALBA
0	21/05/2025	EMISSÃO INICIAL	SABRINA	KARLA

PRECON PRÉ-FABRICADOS

DESENHO: SABRINA | PROJETO: ISNAR | ESCALA: S/ESCALA
CONFERIDO: KARLA | RESP. TÉCNICO/CREA: ANTÔNIO R. CABRAL CREA:16.799/D

TÍTULO: ARMAÇÃO
VTA201(23x)=VTA301(23x)
30x70x684.5

CLIENTE: CROMA

OBRA: EDIFICAÇÃO COMERCIAL
LOCAL: CONTAGEM – MG

DATA: 21/05/2025 | DESENHO Nº: PEC 024-2025-10 | REV. 4 | FOLHA: 1/1